PIANTA PROLUNGAMENTO DIGA QUOTA 7,30m slmm

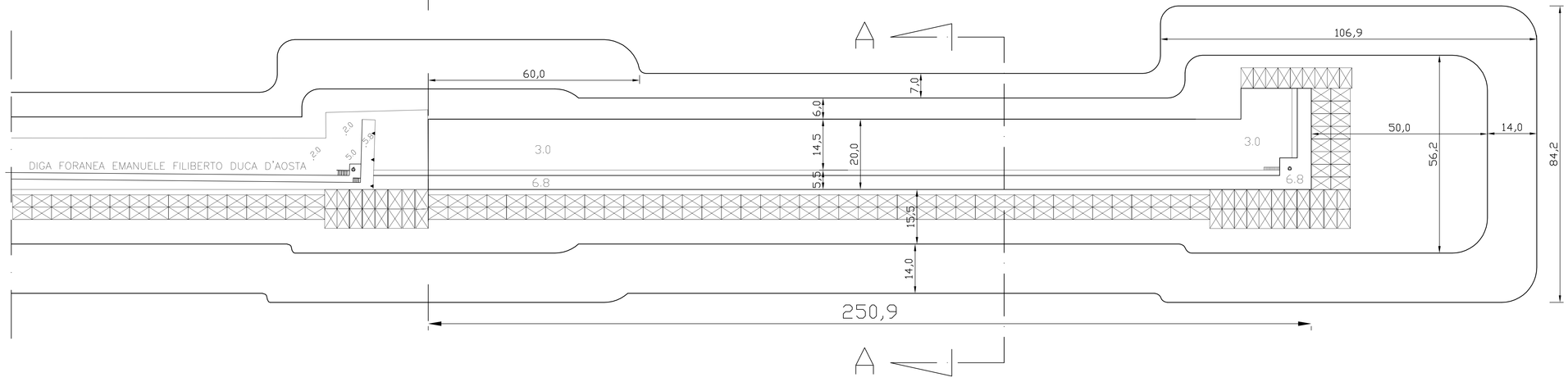

PIANTA PROLUNGAMENTO DIGA QUOTA -13m slmm

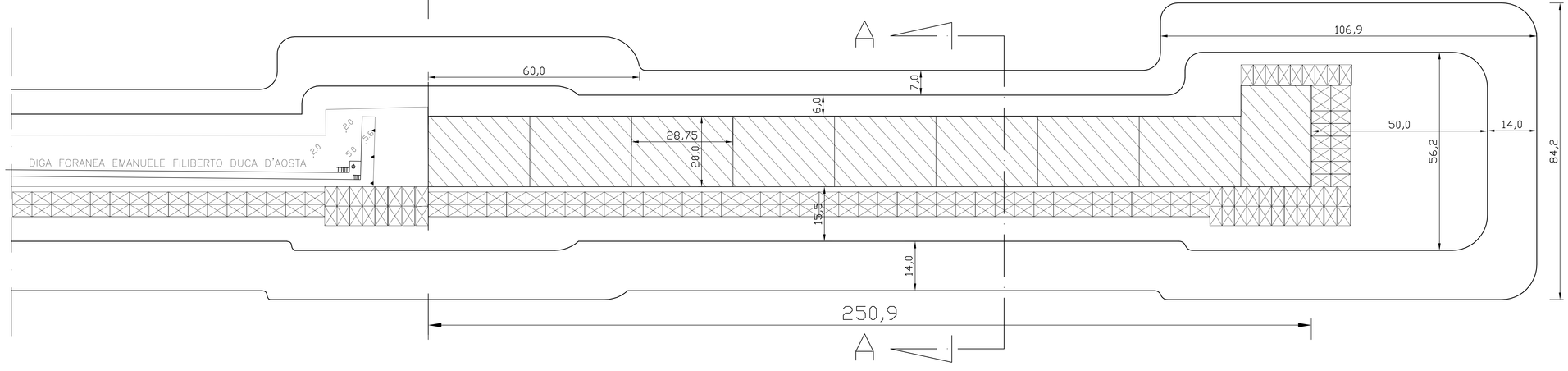

AUTORITÀ PORTUALE
DI NAPOLI
A R E A T E C N I C A

PORTO DI NAPOLI: PROLUNGAMENTO DIGA DUCA D'AOSTA A PROTEZIONE DEL NUOVO TERMINAL CONTENITORI DI LEVANTE

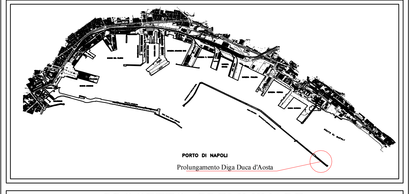

PROGETTO PRELIMINARE

TAVOLA	OGGETTO	SCALA DISEGNO	SCALA PLOTTAGGIO
D06	PLANIMETRIA PROLUNGAMENTO	1:500	10:5

I PROGETTISTI:

ing. Giuseppe CAMPAGNANO

ing. Carmine R. TESAURO

geom. Rosario GOTTI

IL RESPONSABILE DEL PROCEDIMENTO
ing. Rosa PALMISANO

V° IL DIRIGENTE AREA TECNICA
ing. Pasquale CASCONE

REV.	DESCRIZIONE DELLE REVISIONI	DATA
0	PROGETTO PRELIMINARE	OTTOBRE 2012

AI SENSI DELLE VIGENTI NORME SUI DIRITTI DI AUTORE QUESTO ELABORATO NON POTRÀ ESSERE REALIZZATO, PRODOTTO, O COMUNICATO A TERZI SENZA AUTORIZZAZIONE DELL'ENTE